INSTRUKCJA MONTAŻU

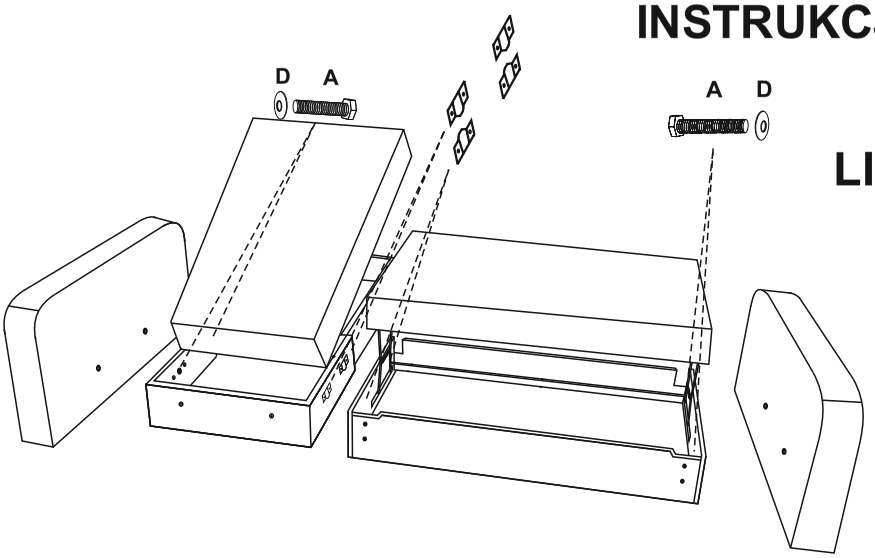
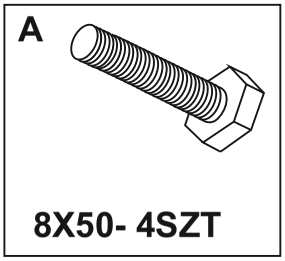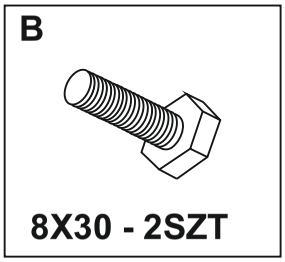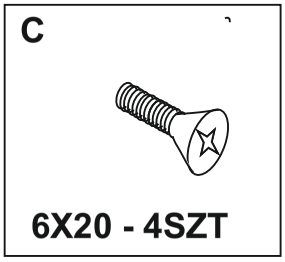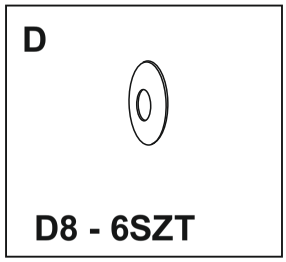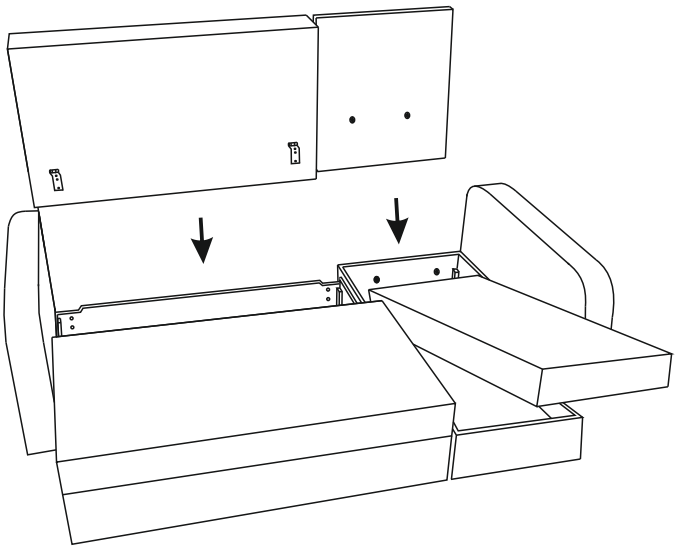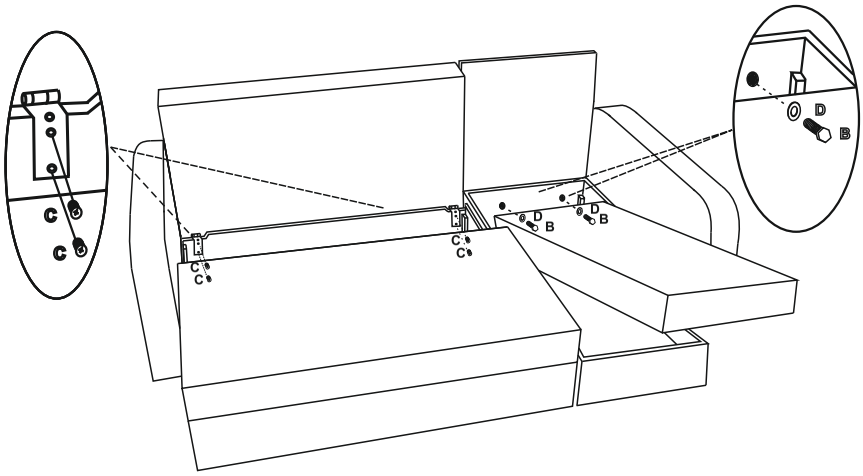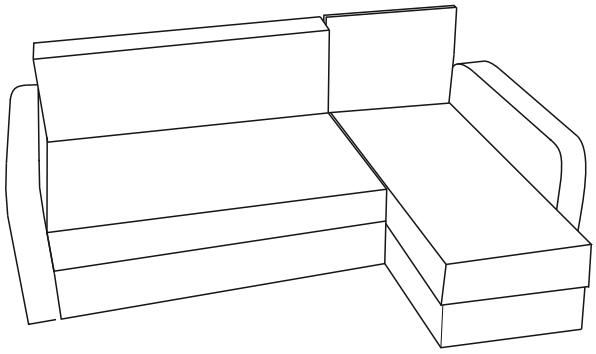
LISTA OKUĆ W ZESTAWIE